ekono

EK-PTB07

พัดลมพกพา

คู่มือการใช้งาน
กรุณาอ่านคู่มือการใช้งานอย่างละเอียดก่อนการใช้งานอุปกรณ์นี้

ส่วนประกอบ

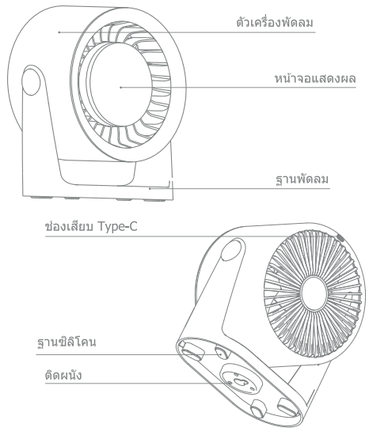

คำแนะนำการใช้งาน

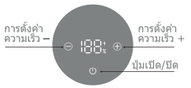

หน้าจอแสดงผล

1.เมื่อเปิดการใช้งาน หน้าจอจะแสดงผลระดับของแบตเตอรี่ในระยะเวลา 2 วินาที จากนั้นจะแสดงการตั้งค่าความเร็ว
2.ในระหว่างการชาร์จแบตเตอรี่ หน้าจอจะแสดงผลของแบตเตอรี่ในหน่วยเปอร์เซ็นต์
3.เมื่อชาร์จแบตเตอรี่และใช้งานพร้อมกัน หน้าจอจะแสดงผลการตั้งค่าความเร็ว
4.หลังจากปิดการใช้งาน หน้าจอจะแสดงผลระดับของแบตเตอรี่ในระยะเวลา 2 วินาที ก่อนที่หน้าจอจะปิดลง

ปุ่มเปิด/ปิด

1.กดสั้น ๆ เพื่อเปิด/ปิด เมื่อเปิดการใช้งาน ค่าเริ่มต้นคือความเร็ว 01

การตั้งค่าความเร็ว −

1.กดสั้น ๆ เพื่อลดความเร็วลม ปรับความเร็วได้ทั้งหมด 6 ระดับ
: 100, 80, 60, 40, 20, 01.
2.กดแช่ (100-01)

การตั้งค่าความเร็ว +

1.กดสั้น ๆ เพื่อเพิ่มความเร็วลม ปรับความเร็วได้ทั้งหมด 6 ระดับ
: 01, 20, 40, 60, 80, 100.
2.กดแช่ (100-01)

ข้อควรระวัง

1.อุปกรณ์นี้ใช้แบตเตอรี่ลิเธียม การชาร์จแบตเตอรี่ที่นานเกินไปหรือการจ่ายไฟมากเกินไป จะมีผลต่ออายุการใช้งานของสินค้า กรุณาชาร์จแบตเตอรี่ให้ทันเวลาและถอดปลั๊กออกเมื่อแบตเตอรี่เต็มแล้ว
2.ในขณะที่พัดลมทำงานอยู่ ใบพัดจะหมุนด้วยความเร็วระดับสูง ห้ามนำนิ้วใส่เข้าไปในพัดลมเพื่อหลีกเลี่ยงการเกิดอันตราย
3.อุปกรณ์นี้ไม่ใช่ของเล่นเด็ก เด็กที่อายุต่ำกว่า 10 ปี ควรได้การดูแลจากผู้ปกครอง
4.กรุณาใช้อะแดปเตอร์ที่ตรงกับมาตรฐาน เพื่อเปิดการใช้งาน และกระแสไฟฟ้าจะต้องมากกว่า 1A

สเปคสินค้า

รุ่นผลิตภัณฑ์: EK-PTB07
ชื่อผลิตภัณฑ์: พัดลมพกพา EKONO
กำลังไฟที่กำหนด: 5V⎓ 2A
ความจุแบตเตอรี่: 3600mAh
น้ำหนักของผลิตภัณฑ์: 640 g
ขนาดของผลิตภัณฑ์: 182 x 170 x 105 (mm)
มาตรฐานด้านการนำไปใช้ปฏิบัติ:
GB4706.1-2005 GB4706.27-2008

หมายเหตุ

1.จำเป็นต้องถอดแบตเตอรี่ออกจากตัวผลิตภัณฑ์ ก่อนการถอดประกอบ
2.อุปกรณ์ต้องจำเป็นต้องถอดปลั๊กออกเมื่อถอดแบตเตอรี่ออกจากตัวเครื่อง
3.แบตเตอรี่จำเป็นต้องทิ้งอย่างถูกต้องและปลอดภัย

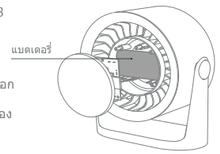

วิธีการถอดแบตเตอรี่

1.นำฝาหลังออก
2.นำที่ยึดแบตเตอรี่ออกจากเมนบอร์ดและนำแบตเตอรี่ออก

ใบรับรองการรับประกัน

1.เก็บใบรับประกันเพื่อเป็นหลักฐานสำหรับการซ่อมแซม
2.ระยะเวลาการรับประกันคือ 6 เดือนจากวันที่ซื้อสินค้า
3.ในระหว่างระยะเวลาการรับประกัน หากอุปกรณ์นี้มีปัญหาจากการใช้งานปกติ ทางบริษัทจะทำการตรวจสอบและซ่อมแซมให้โดยไม่มีค่าใช้จ่าย

การรับประกันจะไม่ครอบคลุม ตามเงื่อนไขดังต่อไปนี้

สินค้าของบริษัทที่อยู่ในระยะเวลารับประกันของการรับประกันแบบจำกัด การชำรุดหรือเสียหายของอุปกรณ์ซึ่งไม่อยู่ในระยะเวลารับประกันแบบจำกัด บริษัทจะไม่รับผิดชอบภาระผูกพันการรับประกันแบบไม่มีค่าใช้จ่าย

1.อุปกรณ์หรือส่วนประกอบได้เกินระยะเวลาการรับประกันกำหนด
2.อุปกรณ์ขัดข้องเนื่องจากการติดตั้ง การจัดเก็บ และการใช้งานที่ผิดพลาดโดยลูกค้า ไม่เป็นไปตามคู่มือการใช้งานหรือเกิดความเสียหาย
3.อุปกรณ์ขัดข้องหรือเกิดความเสียหาย เนื่องจากการถอดประกอบโดยบุคคลที่ไม่ได้รับอนุญาตจากทางบริษัท

ekono

EK-PTB07

PORTABLE FAN

Instruction
Please read this manual carefully before using the product

roduct introduction

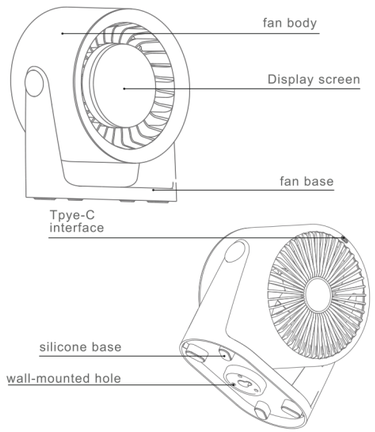

Instructions for use

Display screen:
1. Upon startup, display battery level for 2 secondsthen display the gear/setting.
2. During charging, display battery percentage.
3. When charging and in use simultaneously, display the gear/setting.
4. After shutdown, display battery level for 2 seconds before screen turns off

Power Button:
1.Short press to turn on/off. Upon startup, it defaults to gear/setting 01.

Speed setting-:
1. Short press to reduce the wind speed. Total 6-speed setting: 100, 80, 60, 40, 20, 01.
2. Long press (100~01)

Speed setting+:
1.Short press to increase wind speed. Total 6- speed setting: 01, 20, 40, 60, 80, 100.
2. Long press(01~100)

Matters needing attention

1. This product uses lithium battery, no memory function, overcharge or overdischarge will affect the service life of the product, please charge in time and disconnect the power after full charge.
2. When the fan is working, the blades rotate at a high speed. Do not put your fingers into the fan to avoid danger.
3. This product is not a children's toy, children under 10 years old,please use under the care of a guardian.
4. Please use the adapter that meets the national standard to power on, and the power is above 1A.

Product parameter

Product Model: M75
Product name: Engine desktop fan
Rated input: 5V⎓ 2A
Battery capacity: 3600mAh
Product weight: 640g
Product size: 182×170×105 (mm)
Implementation standard: GB4706.1-2005
GB4706.27-2008

Note:
1. Batteries must be removed from appliances before discarding them;
2. The appliance must be unplugged when removing the batteries;
3. Batteries should be disposed of safely.

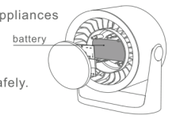

Steps to remove the battery:
1. Pry off the back cover.
2. Remove the battery holder from the mainboard and take out the battery.

Certificate of three guarantees

1. Keep the warranty card as proof of maintenance.
2. The warranty period is six months from the date of purchase.
3. During the warranty period, if the product fails under normal use,it shall be inspected by the companyTrue, repair will be provided free of charge.

No free repair will be provided for the following conditions

The company's products within the warranty period of limited warranty. Failure or damage of equipment which falls underNot in the limited warranty, the company does not undertake free warranty obligations;
1. The equipment or parts have exceeded the valid warranty period.
2. Equipment failure caused by wrong installation, storage and use by the customer not in accordance with the requirements of the manualOr damage.
3. Equipment failure or damage caused by disassembly by institutions or personnel not authorized by the company.
4. Due to accident or human reasons (including but not limited to operation error, scratch, handling, bump,Improper input voltage and current, etc.) caused by equipment failure or damage.
5. Equipment failure or damage caused by force majeure such as natural disaster (earthquake, fire, etc.).

M75/ Draft3/ 28/2/2025

M75说明书
书纸 100g折叠