acerpure

acerpure clean

Cordless Vacuum Cleaner

User Manual
คู่มือผู้ใช้
使用說明書

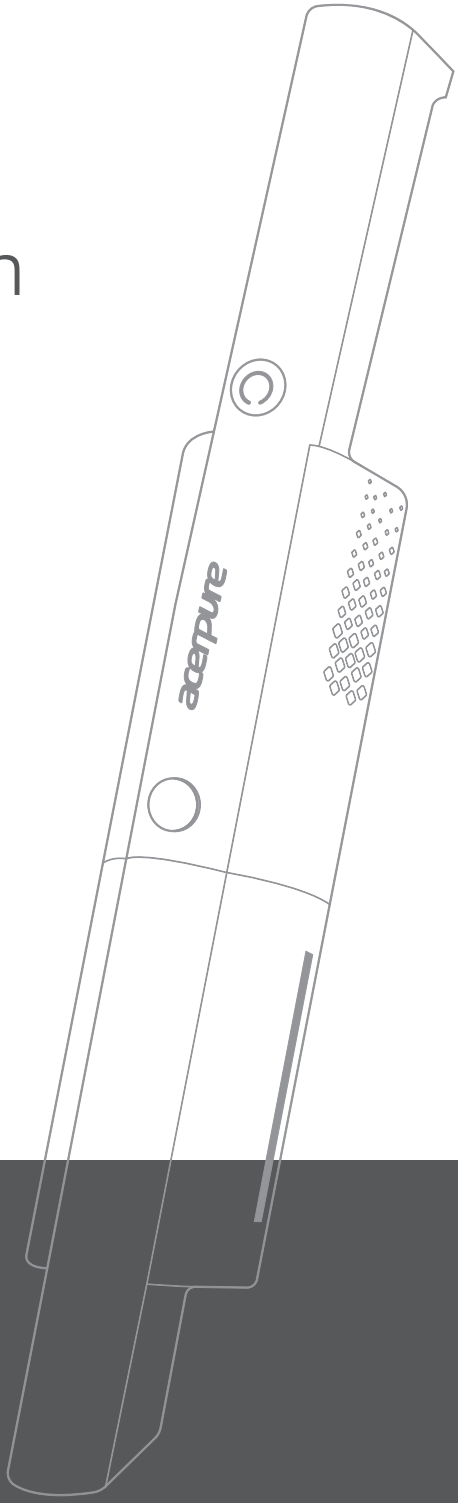

Model: HV312-10W

www.acerpure.com

Copyright© 2022 AcerPure Inc. All Rights Reserved.

acerpure

User Manual

Thank you very much for purchasing this product. Please make sure to read this manual carefully, use this product correctly, and store it properly.

Table of Contents

Safety Instructions	05
Battery and Charging Safety Instructions	06
Product Accessories	06
Product Structure	07
Product Assembly and Charging	08
Cleaning and Preservation	09
Before Seeking After-sales Service	10
Product Specifications and Company Information	11

Safety Instructions

means it is "prohibited"

means "caution" is required

This product is for family and office use Do not use it for other purposes.	Check whether the power cable and plug are damaged before use. Do not bend or tug on the power cable in order to prevent poor connection.
Note that only the provided removable power supply device can be used for battery charging.	Switch off the power before unplugging the power plug. Do not touch the power plug with wet hands in order to prevent the danger of electric shock.
Children should be supervised to ensure they do not play with or lean against electrical appliances. Please be extra careful when using it nearby children.	It is strictly prohibited to use this product without having it assembled. Please install and charge/store it in a well-ventilated location.
To avoid electric shock or fire, do not install, charge, or store this product in an environment where it may be exposed to water, rain or high humidity.	This product is not intended for use by users (including children) with physiological, perceptual, mental ability, experience or knowledge deficiencies unless used safely under the supervision or guidance of the person responsible for their safeties.
Do not spray liquids such as volatile agents or insecticides on this product.	Do not use or store this device in an environment below 5°C or above 38°C.
Unplug the power plug if this product is not used for an extended period of time. Especially when there are emergencies such as thunder and lightning, earthquakes or fires, please switch off the power and unplug the power plug immediately.	This product only requires external cleaning and maintenance; do not clean the surface with rough cleaning tools, and do not rinse it with water directly.
If the product was accidentally immersed in water, please stop using it immediately and contact customer service personnel.	If you discovered any abnormalities such as noises, smoke or strange odors, please switch off the power immediately, unplug the power plug and contact customer service personnel.
This product may not be repaired or modified by repairers who are not authorized by our company. If the power cable is damaged, it must also be replaced by authorized repair personnel in order to avoid danger.	Please refer to the company information at the end of this manual on how to contact customer service.

Battery Description and Specifications

means it is "prohibited"

means "caution" is required

The device contains a battery replaceable by our technicians only.	The device contains a non-replaceable battery.
For battery charging, use the provided removable power supply device only.	Do not use a third-party battery.
When charging, do not use a wet cloth or hands to wipe or clean the vacuum cleaner.	Do not remove, repair or modify the battery.
Do not remove the battery. When the vacuum cleaner reaches the end of its life, dispose or recycle it according to applicable laws and regulations of the country or region of your residence.	If the charging cable damaged or broken, stop using it immediately.
If the vacuum cleaner is going not to be used for an extended period of time, fully charge, unplug and store it in a cool and dry place. Charge the vacuum cleaner at least once every three months to prevent the battery from being broken.	Before disposing of batteries or appliances, remove the batteries from the appliance and safely dispose of the batteries and appliances.
Before removing the battery, the appliance should be disconnected from the power supply.	

Product Accessories

1

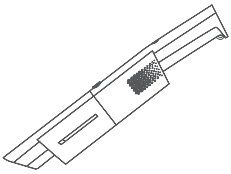

Handheld Vacuum Cleaner

2

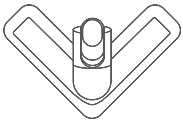

Floor Head

3

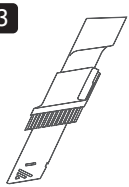

2-in-1 Vacuum Brush

4

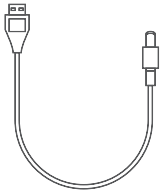

USB to Type C Charging Cable

5

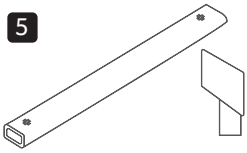

Extension Tube + Connector

6

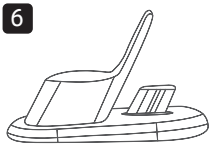

Storage Base

7

User Manual + Warranty Card

Product Structure

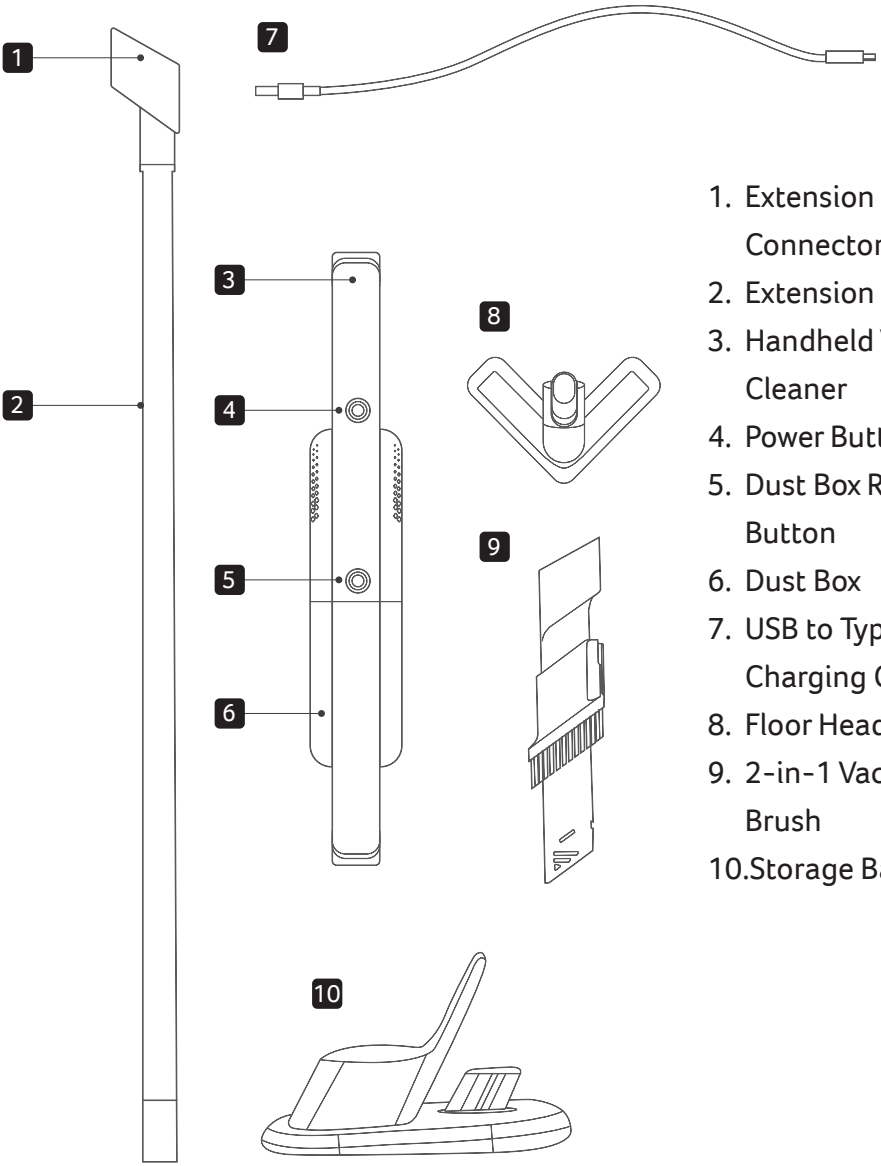

1. Extension Tube Connector
2. Extension Tube
3. Handheld Vacuum Cleaner
4. Power Button
5. Dust Box Removal Button
6. Dust Box
7. USB to Type C Charging Cable
8. Floor Head
9. 2-in-1 Vacuum Brush
10. Storage Base

Product Assembly and Charging

1

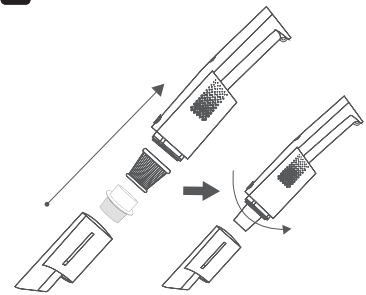

Attach the HEPA and metal filters to the vacuum cleaner and turn them in the clockwise direction for tightening.

2

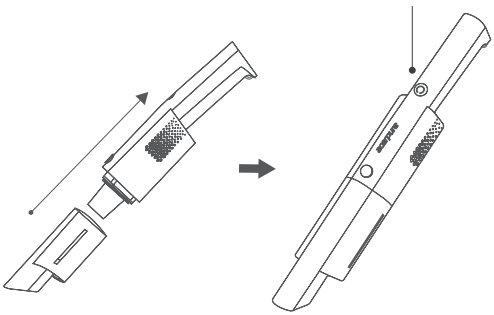

Install the dust box until a “click” is heard to finish the vacuum cleaner assembly. Press the power button to start using the product.

Other Vacuum Head Assembly

You can change the vacuum head depending on the cleaning requirements. Remember, a “click” must be heard to signal assembly is done.

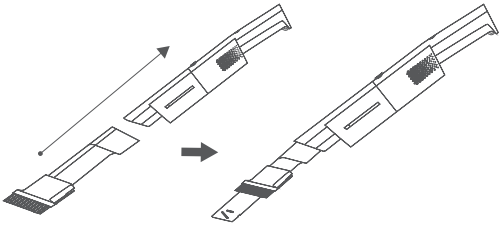

[2-in-1 Vacuum Brush assembly]

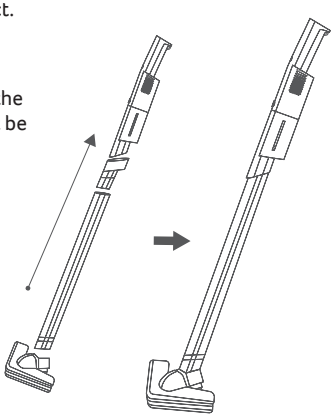

[Floor head and extension tube assembly]

Product Charging

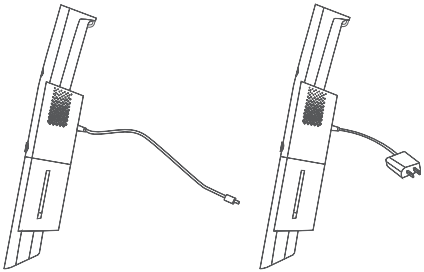

Make sure to charge the product on a regular basis to maintain the battery life. Before charging, check if the product is off. Only use a USB to Type C charging cable to charge the product.

- Insert the charging adapter to the charging port on the side of the product and connect it to a USB slot. (The vacuum cleaner can be charged with a charger with an output of 5V, 2A-4A.)
- Approximately 4 hours is needed to fully charge the battery. The indicator will keep flashing during charging. Once charging is completed, the indicator will stay on for 5 minutes before turning off to save power.
- When the power level of the battery is more than 10%, the indicator will stay on.
- When the power level of the battery is less than 10%, the indicator will flash slowly to alert you that the power level is low and immediate charging is required.
- When the battery is depleted or over discharged, the indicator will flash continuously for 10 seconds before the vacuum cleaner stops discharging and working. Charging is required for it to resume operations.

Cleaning and Preservation

Product Cleaning

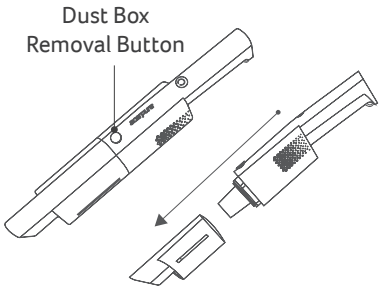

Press the dust box removal button to remove the dust box from the vacuum cleaner.

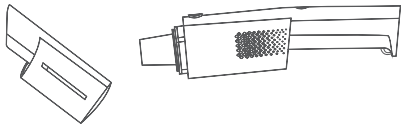

Once the dust box is removed, dust can be removed from it before subsequent washing.

Filter Cleaning

Turn the HEPA and metal filters in the counter-clockwise direction to remove them for the latter to be washed. The washed metal filter should be air dried. Check if the metal filter is fully dried before reinstall it together with the HEPA filter in the clockwise direction.

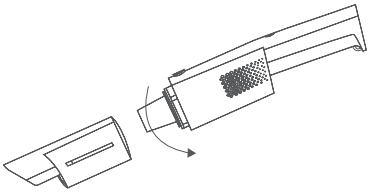

[Remove the HEPA filter in the counter-clockwise direction]

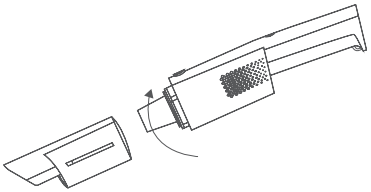

[Reinstall the HEPA filter in the clockwise direction]

Vacuum Cleaner Storage

Turn off the product and store the 2-in-1 Vacuum Brush and the vacuum cleaner separately on the storage base as shown in the figure to the right.

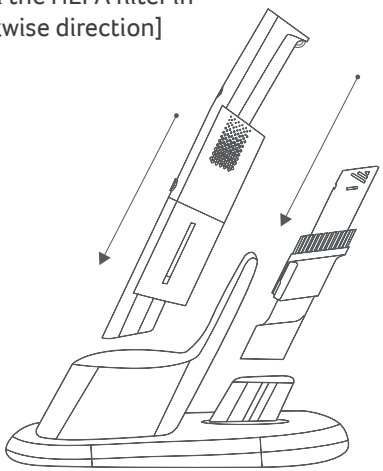

Before Seeking After-sales Service

If you discovered that the product malfunctioned, please check the following items before contacting customer service.

Problem	Possible cause	Solution
Product does not turn on	Whether the power reserve is insufficient?	Please confirm by checking the battery indicator light on this product, and charge the product if the battery is low.
	Is the vacuum head of the product blocked by a foreign matter?	Please remove the foreign matter from the head.
The vacuuming power of the product is weaker than before	Is there too much dust in the dust box or filter?	Please clean the dust box and filter.
	Is there hair or other odors stuck in the vacuum head?	Please clean the vacuum head.
When there's too much noise during operation or when the product makes abnormal sounds	Is the vacuum head or extension tube blocked with foreign matter?	Please remove the foreign matter that is blocking the vacuum head or extension tube.
When the vacuum head doesn't rotate or the LED light doesn't light up	Is there hair or other odors stuck in the vacuum head?	Please clean the vacuum head.
	Were some parts not properly installed?	Make sure that each assembly part is properly installed.

Specifications

Product Specifications	
Product name	Cordless Vacuum Cleaner
Product model	HV312-10W
Rated voltage	11.1V⎓
Rated power	90W
Net weight	550 g
Product dimensions	63 x 63 x 1080 mm
Country of origin	China

Company Information

acerpure

www.acerpure.com

acerpure

คู่มือผู้ใช้

ขอขอบคุณอย่างยิ่งที่ซื้อผลิตภัณฑ์นี้
โปรดอ่านคู่มือฉบับนี้อย่างถี่ถ้วน ใช้งานผลิตภัณฑ์นี้
อย่างถูกต้อง และจัดเก็บคู่มือฉบับนี้ไว้อย่างเหมาะสม

สารบัญ

คำแนะนำด้านความปลอดภัย	15
คำแนะนำด้านความปลอดภัยสำหรับแบตเตอรี่และการชาร์จไฟ	16
อุปกรณ์เสริมของผลิตภัณฑ์	16
ส่วนประกอบของผลิตภัณฑ์	17
วิธีประกอบผลิตภัณฑ์และการชาร์จ	18
การทำความสะอาดและการบำรุงรักษา	19
การตรวจเช็คก่อนติดต่อบริการหลังการขาย	20
ข้อมูลจำเพาะของผลิตภัณฑ์และข้อมูลบริษัท	21

คำแนะนำด้านความปลอดภัย

⊘ หมายถึง "ห้ามทำ" ❗ หมายถึงต้อง "ระมัดระวัง"

❗ ผลิตภัณฑ์นี้ออกแบบมาเพื่อใช้งานภายในบ้านและสำนักงาน ห้ามใช้ผลิตภัณฑ์เพื่อวัตถุประสงค์การใช้งานอื่นๆ	❗ ตรวจสอบให้แน่ใจว่าสายไฟและปลั๊กไฟไม่มีความชำรุดเสียหายใด ๆ ก่อนใช้งาน ห้ามบิดงอสายไฟหรือดึงสายไฟจนตึง เพื่อป้องกันการเสียบสายไฟไม่แน่นสนิท
❗ โปรดทราบว่า สำหรับการชาร์จแบตเตอรี่นั้นจะต้องใช้อุปกรณ์จ่ายไฟแบบถอดได้ที่ให้มาเท่านั้น	❗ ปิดเครื่องก่อนที่จะถอดปลั๊กไฟออก ห้ามสัมผัสปลั๊กไฟขณะมือเปียก เพื่อหลีกเลี่ยงอันตรายจากไฟฟ้าช็อต
❗ ดูแลเด็กและอย่าให้เด็กเล่นหรือเอนพิงผลิตภัณฑ์ โปรดใช้ความระมัดระวังเป็นพิเศษเมื่อใช้งานผลิตภัณฑ์ใกล้กับเด็กเล็ก	⊘ ห้ามใช้งานผลิตภัณฑ์นี้โดยที่ยังไม่ได้ประกอบชิ้นส่วนให้สมบูรณ์ โปรดประกอบ ชาร์จ/จัดเก็บผลิตภัณฑ์ในตำแหน่งที่มีอากาศถ่ายเทดี
⊘ เพื่อหลีกเลี่ยงไฟฟ้าดูดหรือเพลิงไหม้ ห้ามติดตั้ง ชาร์จ หรือจัดเก็บผลิตภัณฑ์นี้ในสภาพแวดล้อมที่อาจสัมผัสกับน้ำหรือฝน หรือมีความชื้นสูง	⊘ ผลิตภัณฑ์นี้ไม่ได้ออกแบบมาเพื่อให้ใช้งานโดยผู้ใช้ที่มีความบกพร่องทางร่างกาย การรับรู้ สติปัญญา หรือไม่มีประสบการณ์หรือความรู้เกี่ยวกับผลิตภัณฑ์ (รวมถึงเด็ก) เว้นเสียแต่ว่าจะใช้งานภายใต้การควบคุมดูแลหรือให้คำแนะนำโดยผู้มีหน้าที่ดูแลรับผิดชอบความปลอดภัยของบุคคลดังกล่าว
⊘ อย่าฉีดพ่นสารที่ระเหยได้ หรือยาฆ่าแมลงลงบนตัวผลิตภัณฑ์นี้	⊘ ห้ามใช้งานหรือจัดเก็บอุปกรณ์นี้ไว้ในสภาพแวดล้อมที่มีอุณหภูมิต่ำกว่า 5°C หรือสูงกว่า 38°C
❗ ถอดปลั๊กไฟของผลิตภัณฑ์นี้ออก เมื่อไม่ได้ใช้งานเป็นเวลานาน โปรดปิดเครื่องและถอดปลั๊กไฟของอุปกรณ์ออกทันที โดยเฉพาะเมื่อเกิดเหตุฉุกเฉิน เช่น ฟ้าร้องและฟ้าผ่า แผ่นดินไหว หรือเพลิงไหม้	❗ ผลิตภัณฑ์นี้จำเป็นต้องมีการทำความสะอาดและบำรุงรักษาภายนอกเท่านั้น อย่าใช้เครื่องมือทำความสะอาดที่มีผิวหยาบ และอย่าล้างผลิตภัณฑ์โดยนำไปจุ่มน้ำ
❗ หากผลิตภัณฑ์จุ่มลงในน้ำโดยไม่ได้ตั้งใจ โปรดหยุดใช้งานทันทีและติดต่อศูนย์บริการลูกค้า	❗ ถ้าคุณพบความผิดปกติต่างๆ เช่น เสียงดัง ควัน หรือกลิ่นไม่พึงประสงค์ โปรดปิดเครื่องทันที จากนั้นถอดปลั๊กไฟ และติดต่อศูนย์บริการลูกค้าใกล้บ้าน
❗ ห้ามบุคคลอื่นที่ไม่ได้รับอนุญาตจากบริษัทของเราทำการซ่อมแซมหรือดัดแปลงแก้ไขผลิตภัณฑ์ ถ้าสายไฟชำรุดเสียหาย ต้องให้ช่างฝ่ายบริการที่ได้รับอนุญาตเป็นผู้ทำการเปลี่ยนสายไฟเท่านั้น เพื่อหลีกเลี่ยงอันตรายต่างๆ	❗ โปรดศึกษาวิธีการติดต่อศูนย์บริการลูกค้าในข้อมูลบริษัทที่ส่วนท้ายของคู่มือนี้

คำอธิบายและข้อมูลจำเพาะของแบตเตอรี่

⊘ หมายถึง "ห้ามทำ" ❗ หมายถึงต้อง "ระมัดระวัง"

❗ แบตเตอรี่ของอุปกรณ์นี้จะต้องเปลี่ยนโดยช่างเทคนิคของเราเท่านั้น	❗ แบตเตอรี่ของอุปกรณ์นี้ไม่สามารถเปลี่ยนได้
❗ สำหรับการชาร์จแบตเตอรี่ ให้ใช้งานอุปกรณ์จ่ายไฟแบบถอดได้ที่ให้มาเท่านั้น	❗ ห้ามใช้งานแบตเตอรี่จากค่ายอื่น ๆ
❗ ขณะทำการชาร์จ ห้ามใช้ผ้าเปียกหรือมือเช็ดหรือทำความสะอาดเครื่องดูดฝุ่น	⊘ ห้ามถอด ซ่อม หรือปรับแต่งแบตเตอรี่
⊘ ห้ามถอดแบตเตอรี่ เมื่อเครื่องดูดฝุ่นหมดอายุการใช้งาน ให้ทิ้งหรือรีไซเคิลผลิตภัณฑ์ตามกฎหมายหรือระเบียบข้อบังคับของประเทศหรือตามภูมิภาคที่คุณอาศัยอยู่	⊘ หากสายชาร์จเกิดความเสียหายหรือหัก ควรหยุดใช้ทันที
❗ หากเครื่องดูดฝุ่นจะไม่ถูกใช้งานเป็นเวลานาน ให้ทำการชาร์จให้เต็ม ถอดปลั๊ก และจัดเก็บไว้ในที่เย็นและแห้ง ทำการชาร์จเครื่องดูดฝุ่นอย่างน้อยหนึ่งครั้งในทุก ๆ สามเดือน เพื่อป้องกันการเสื่อมสภาพของแบตเตอรี่	❗ ก่อนกำจัดแบตเตอรี่หรืออุปกรณ์ ให้ถอดแบตเตอรี่ออกจากตัวอุปกรณ์ แล้วกำจัดแบตเตอรี่หรืออุปกรณ์อย่างปลอดภัย
❗ ถอดสายไฟของอุปกรณ์ออกจากแหล่งจ่ายไฟก่อนที่จะถอดแบตเตอรี่	

อุปกรณ์เสริมของผลิตภัณฑ์

1

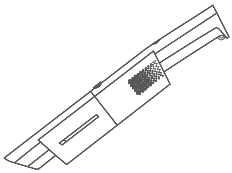

เครื่องดูดฝุ่นแบบพกพา

2

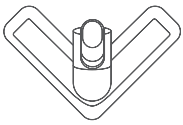

หัวดูดพื้น

3

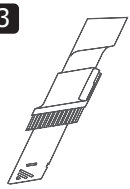

หัวแปรงดูดฝุ่น 2-in-1

4

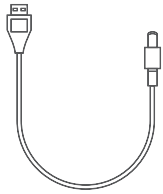

สายชาร์จ USB แปลงเป็น Type-C

5

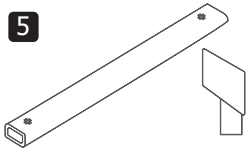

ท่อเสริม + ตัวเชื่อมต่อ

6

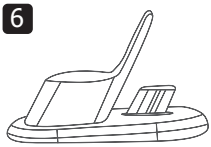

ฐานที่จัดเก็บ

7

คู่มือผู้ใช้งาน + บัตรรับประกัน

ส่วนประกอบของผลิตภัณฑ์

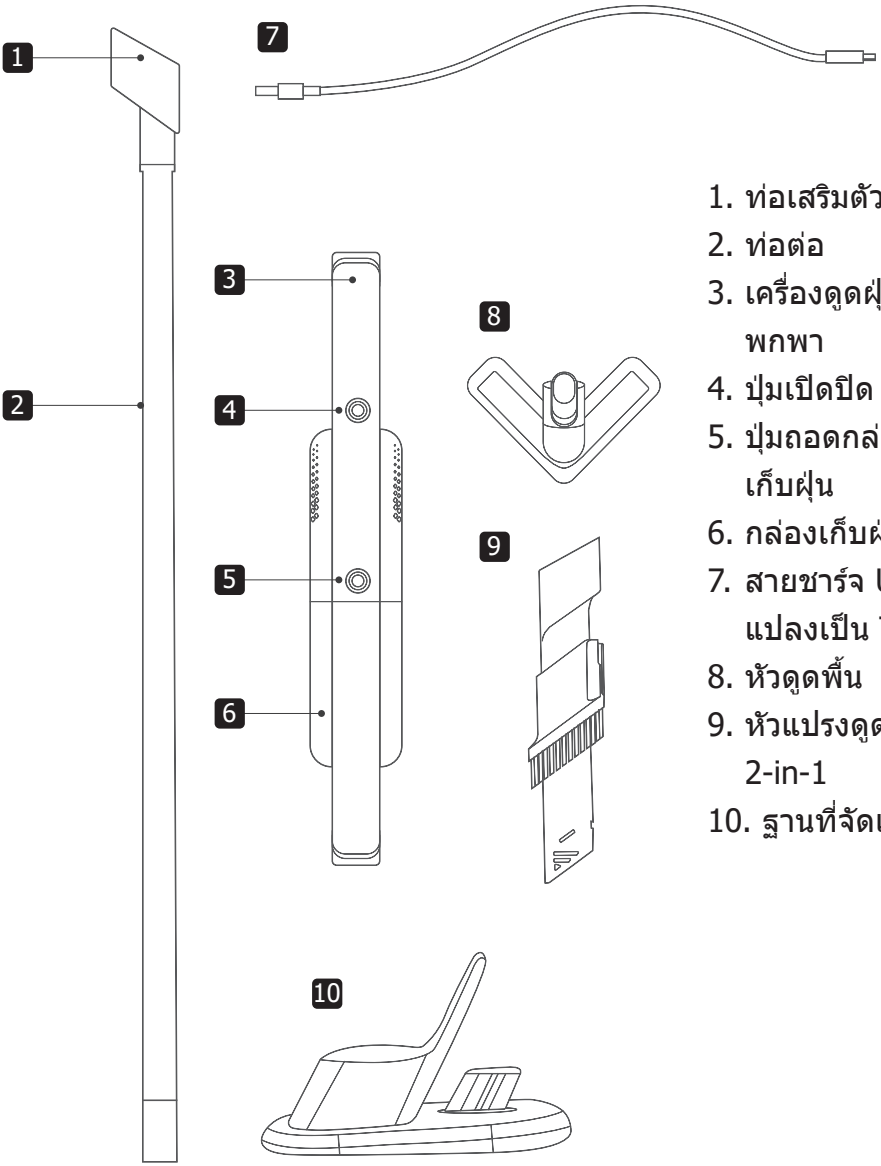

1. ท่อเสริมตัวเชื่อมต่อ
2. ท่อต่อ
3. เครื่องดูดฝุ่นแบบพกพา
4. ปุ่มเปิดปิด
5. ปุ่มถอดกล่องกักเก็บฝุ่น
6. กล่องเก็บฝุ่น
7. สายชาร์จ USB แปลงเป็น Type-C
8. หัวดูดพื้น
9. หัวแปรงดูดฝุ่น 2-in-1
10. ฐานที่จัดเก็บ

วิธีประกอบผลิตภัณฑ์และการชาร์จ

1

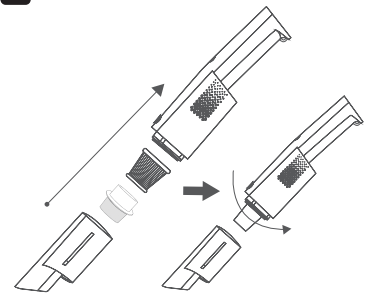

ประกอบแผ่นกรอง HEPA และเหล็กเข้ากับเครื่องดูดฝุ่นและทำการหมุนตามเข็มนาฬิกาเพื่อทำให้แน่น

2

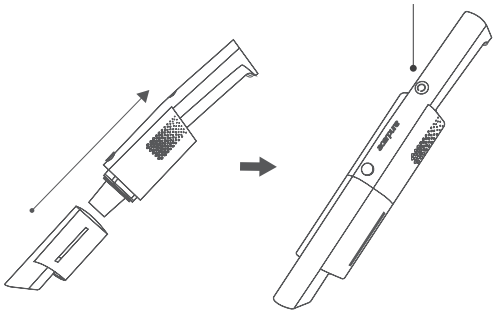

ติดตั้งกล่องกักเก็บฝุ่นจนได้ยินเสียง "คลิก" เพื่อให้การติดตั้งเสร็จเรียบร้อย กดปุ่มเปิดเครื่องเพื่อเริ่มใช้งานผลิตภัณฑ์

วิธีประกอบหัวดูดแบบอื่นๆ

คุณสามารถเปลี่ยนหัวเครื่องดูดฝุ่นได้ ขึ้นอยู่กับจุดประสงค์ในการทำความสะอาดของคุณ จำไว้ว่า จำเป็นต้องได้ยินเสียง "คลิก" ก่อนเพื่อเป็นสัญญาณว่าการประกอบเสร็จสิ้น

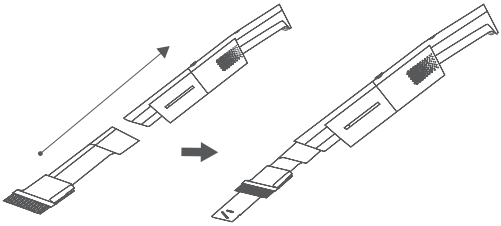

[การประกอบหัวแปรงดูดฝุ่น 2-in-1]

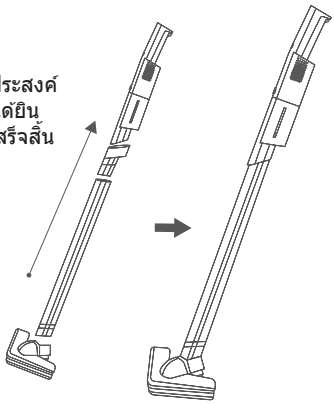

[วิธีประกอบหัวดูดพื้นและท่อต่อ]

การชาร์จผลิตภัณฑ์

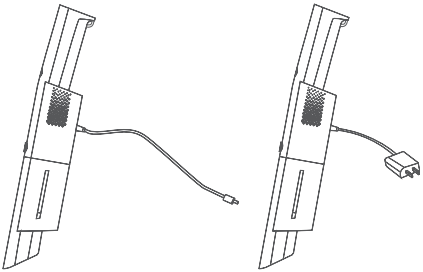

ตรวจสอบให้แน่ใจว่าทำการชาร์จผลิตภัณฑ์อย่างสม่ำเสมอเพื่อรักษาอายุการใช้งานของแบตเตอรี่ ก่อนทำการชาร์จ ตรวจสอบก่อนว่าผลิตภัณฑ์ถูกปิดแล้ว
ใช้สายชาร์จ USB แปลงเป็น Type C ในการชาร์จผลิตภัณฑ์นี้เท่านั้น

- เสียบตัวชาร์จเข้ากับช่องชาร์จทางด้านข้างของผลิตภัณฑ์และเชื่อมต่อเข้ากับช่องเสียบ USB (เครื่องดูดฝุ่นสามารถชาร์จด้วยที่ชาร์จที่มีเอาต์พุตที่ 5V, 2A-4A)
- ใช้เวลาประมาณ 4 ชั่วโมงในการชาร์จแบตเตอรี่ให้เต็ม ไฟแสดงสถานะจะกะพริบตลอดเวลาขณะทำการชาร์จ เมื่อการชาร์จเสร็จสิ้น ไฟแสดงสถานะจะติดค้างเป็นเวลา 5 นาทีก่อนจะดับลงเพื่อรักษาพลังงาน
- เมื่อระดับพลังงานของแบตเตอรี่มากกว่า 10% ไฟแสดงสถานะจะติดอยู่ตลอด
- เมื่อระดับพลังงานของแบตเตอรี่มีน้อยกว่า 10% ไฟแสดงสถานะจะกะพริบอย่างช้าเพื่อเตือนคุณว่าระดับพลังงานเหลือน้อยและควรชาร์จในทันที
- เมื่อแบตเตอรี่หมดหรือทำการคายประจุมากเกินไป ไฟแสดงสถานะทำกะพริบต่อเนื่องเป็นเวลา 10 วินาทีก่อนที่เครื่องดูดฝุ่นจะหยุดตอบสนองและหยุดทำงาน จำเป็นต้องทำการชาร์จเพื่อทำให้ผลิตภัณฑ์กลับมาใช้งานได้ตามเดิม

การทำความสะอาดและการบำรุงรักษา

การทำความสะอาดผลิตภัณฑ์

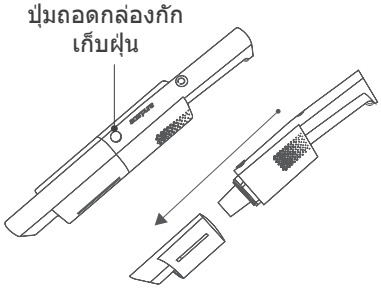

กดปุ่มถอดกล่องกักเก็บฝุ่นเพื่อถอดกล่องกักเก็บฝุ่นออกจากเครื่องดูดฝุ่น

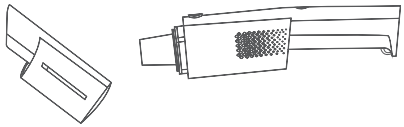

เมื่อถอดกล่องกักเก็บฝุ่นแล้ว สามารถขจัดฝุ่นออกได้ก่อนการล้างครั้งต่อไป

การทำความสะอาดตัวกรอง

หมุนแผ่นกรอง HEPA และเหล็กทวนเข็มนาฬิกาเพื่อถอดก่อนจะทำการล้างส่วนหลังของเครื่อง
ควรทิ้งตัวกรองโลหะที่ล้างแล้วให้แห้งเอง ควรเช็คตัวกรองโลหะว่าแห้งสนิทหรือยังก่อนจะทำการติดตั้งเข้ากับตัวกรอง HEPA อีกครั้งด้วยการหมุนตามเข็มนาฬิกา

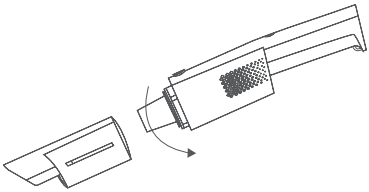

[ถอดตัวกรอง HEPA ด้วยการหมุนทวนเข็มนาฬิกา]

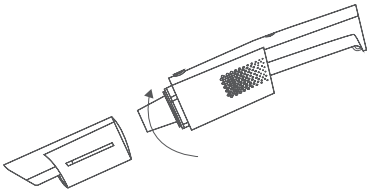

[ใส่ตัวกรอง HEPA ด้วยการหมุนตามเข็มนาฬิกา]

การจัดเก็บเครื่องดูดฝุ่น

ปิดเครื่องผลิตภัณฑ์และจัดเก็บหัวแปรงดูดฝุ่น 2-in-1 แยกกันกับเครื่องดูดฝุ่นบนฐานที่จัดเก็บตามรูปภาพทางด้านขวา

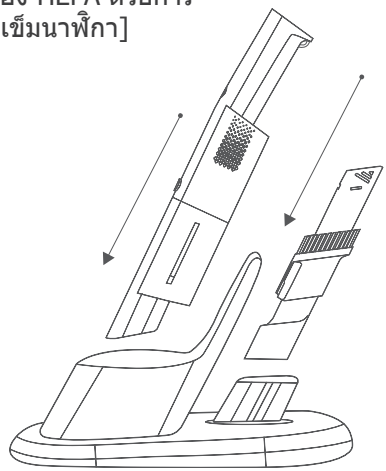

การตรวจเช็คก่อนติดต่อบริการหลังการขาย

หากคุณพบปัญหาการใช้งานผลิตภัณฑ์ โปรดตรวจสอบรายการต่อไปนี้ก่อนติดต่อฝ่ายบริการลูกค้า

ปัญหา	สาเหตุที่เป็นไปได้	วิธีการแก้ไข
เครื่องไม่เปิด	ผลิตภัณฑ์มีพลังงานเหลือเพียงพอหรือไม่	โปรดตรวจสอบโดยดูที่ไฟแสดงสถานะแบตเตอรี่บนผลิตภัณฑ์นี้ และทำการชาร์จไฟหากแบตเตอรี่เหลือน้อย
	หัวดูดของผลิตภัณฑ์มีวัสดุแปลกปลอมอุดตันหรือไม่	โปรดนำวัสดุแปลกปลอมออกจากหัวดูด
ผลิตภัณฑ์มีแรงดูดอ่อนกว่าปกติ	มีฝุ่นในกล่องเก็บฝุ่นหรือตัวกรองมากเกินไปหรือไม่	โปรดทำความกล่องเก็บฝุ่นและตัวกรอง
	มีผม ขน หรือคราบกลิ่นอื่น ๆ ติดอยู่ในหัวดูด	โปรดทำความสะอาดหัวดูด
ผลิตภัณฑ์มีเสียงดังมากเกินไปในขณะทำงาน หรือผลิตภัณฑ์มีเสียงดังผิดปกติ	หัวดูดหรือท่อต่อของผลิตภัณฑ์มีวัสดุแปลกปลอมอุดตันอยู่หรือไม่	โปรดนำวัสดุแปลกปลอมที่อุดตันหัวดูดหรือท่อต่อออก
หัวดูดไม่หมุนหรือไฟ LED ไม่ติด	มีผม ขน หรือคราบกลิ่นอื่น ๆ ติดอยู่ในหัวดูด	โปรดทำความสะอาดหัวดูด
	ประกอบชิ้นส่วนถูกต้องหรือไม่	ตรวจสอบว่าประกอบชิ้นส่วนแต่ละชิ้นอย่างถูกต้องแล้ว

ข้อมูลจำเพาะ

ข้อมูลจำเพาะของผลิตภัณฑ์	
ชื่อผลิตภัณฑ์	เครื่องดูดฝุ่นแบบไร้สาย
รุ่นของผลิตภัณฑ์	HV312-10W
แรงดันไฟฟ้าตามพิกัด	11.1V⎓
กำลังไฟตามพิกัด	90W
น้ำหนักสุทธิ	550 กรัม
ขนาดภายนอกของผลิตภัณฑ์	63 x 63 x 1080 มม.
ประเทศต้นกำเนิด	จีน

ข้อมูลบริษัท

acerpure

www.acerpure.com

หมายเหตุ

หมายเหตุ

acerpure

使用說明書

非常感謝您購買本產品，請務必詳閱本使用手冊，
正確使用本產品，並妥善保存。

目 錄

安全指示	27
電池和充電安全指示	28
產品配備	28
產品結構	29
產品組裝與充電	30
清潔與保存	31
限用物質含有情況標示	32
尋求售後服務之前	32
產品規格與公司資訊	33

安全指示

⃠ 表示應「禁止」 ❗ 表示需「注意」

❗ 本產品為家庭、辦公室使用。 請勿用於其他用途。	❗ 使用前，須先檢查電源線以及插頭是否有破損。 電源線請勿曲折、拉扯，以免接觸不良。
❗ 請注意，僅能使用本產品隨附的可拆卸電源裝置進行電池的充電。	❗ 拔掉插頭前，請先關閉電源。請勿溼手觸碰電源插頭，以避免觸電的危險。
❗ 孩童應受監護，以確保孩童不嬉玩或靠在電器上。在兒童旁邊或附近使用時，務必特別注意。	⃠ 嚴禁在未組裝好本產品的情況下使用，請在通風良好的位置安裝、充電或存放本機器。
⃠ 為避免觸電或火災，請勿在可能接觸到水、雨水或高濕度環境中安裝、充電或存放本機器。	⃠ 本產品不預期供生理、感知、心智能力、經驗或知識不足之使用者(包含孩童)使用，除非在對其負有安全責任的人員之監護或指導下安全使用。
⃠ 請勿於本產品上噴灑揮發劑、殺蟲劑等液體。	⃠ 請勿在低於5°C或超過38°C的環境中使用或存放本機器。
❗ 若長時間不使用本產品，請將電源插頭拔下。尤其是在打雷、閃電、地震、火災等緊急異常情況時，請立即關閉電源，並拔起插頭。	❗ 本產品只需做一般外部性清潔保養，請勿使用表面粗糙的清洗工具，也請勿直接用水沖洗。
❗ 如果產品不慎浸泡在水中，請立即停止使用，並聯繫客服人員。	❗ 若您發現任何異常的現象，如噪音、煙霧或是異味，請立即關閉電源，拔下插頭並聯繫客服人員。
❗ 未經本公司授權之維修人員，不得自行修理或改造本產品。若電源線損壞時，也須由已授權之維修人員加以更換以避免危險。	❗ 客服聯絡方式，請見本說明書最後的公司資訊。

電池說明與規格

⃠ 表示應「禁止」 ❗ 表示需「注意」

❗ 本設備包含只能由技術人員更換的電池。	❗ 本設備包含不可更換電池。
❗ 為了給電池充電，請僅使用本設備隨附的可拆卸電源裝置。	❗ 請勿使用任何第三方電池。
❗ 充電時，請勿使用濕布或溼手擦拭或清潔吸塵器。	⃠ 請勿自行拆卸，修理或修改電池。
⃠ 電池不可拆卸。當真空吸塵器達到使用壽命時，請根據使用國家或地區的當地法律和法規進行處理回收。	⃠ 如果充電電纜損壞或折斷，請立即停止使用。
❗ 如果長時間不使用吸塵器，請將其充滿電並拔下插頭，然後將其存放在陰涼乾燥的地方。為避免損壞電池，請每三個月至少對真空吸塵器充電一次。	❗ 報廢電池或電器前，請從本電器中取出電池並安全的丟棄電池以及電器。
❗ 取出電池前電器應切斷電源。	

產品配備

1

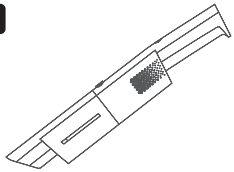

手持吸塵器主機

2

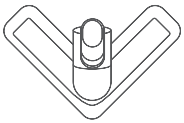

地板刷頭

3

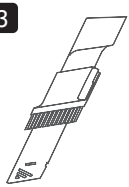

二合一吸頭

4

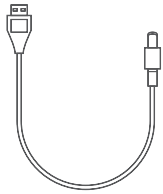

Type C 充電線

5

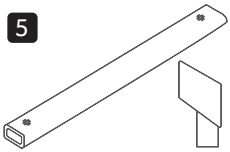

延長管+接頭

6

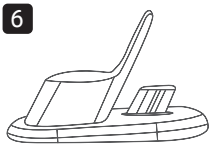

收納底座

7

說明書+保證卡

產品結構

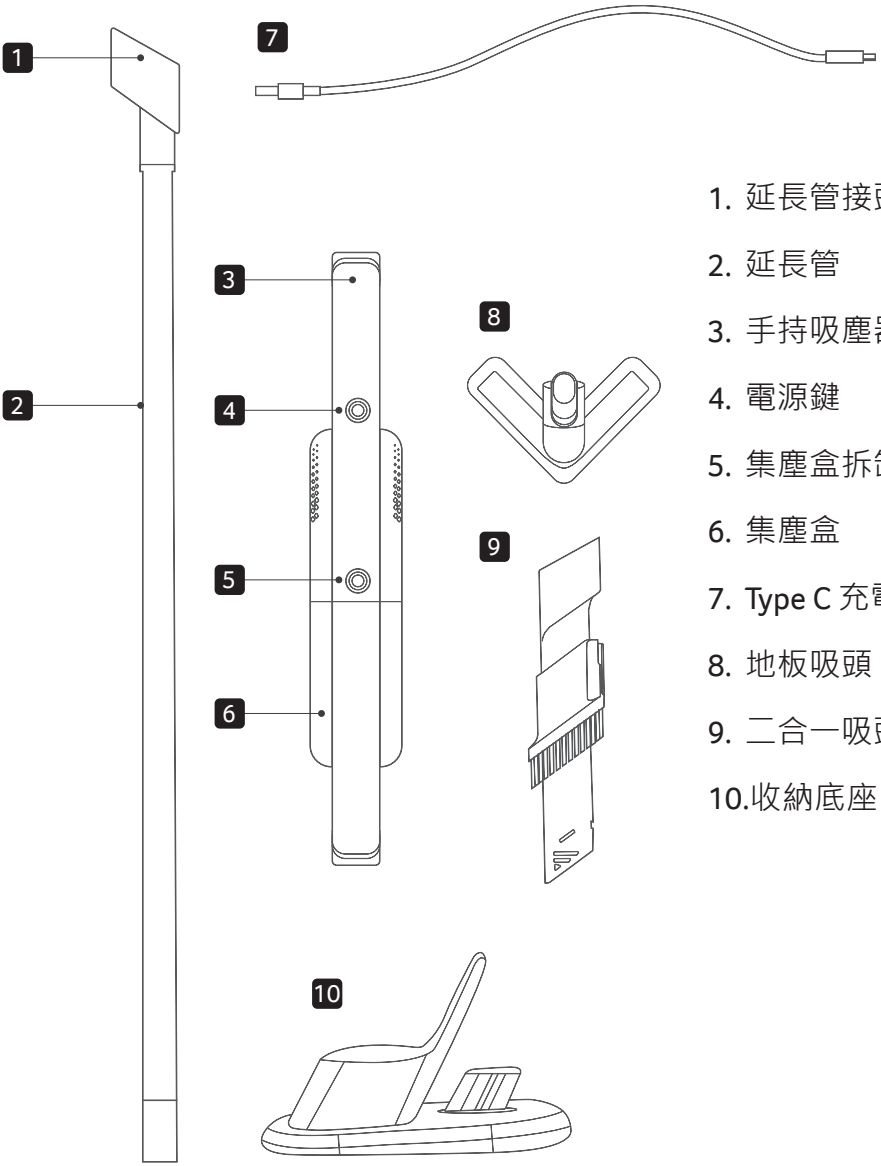

1. 延長管接頭
2. 延長管
3. 手持吸塵器主機
4. 電源鍵
5. 集塵盒拆卸鍵
6. 集塵盒
7. Type C 充電線
8. 地板吸頭
9. 二合一吸頭
10. 收納底座

產品組裝與充電

1

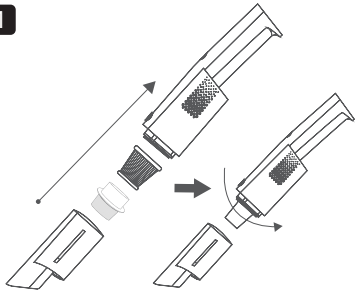

請將HEPA濾網和金屬濾網裝上吸塵器主機，並以順時針旋轉固定。

2

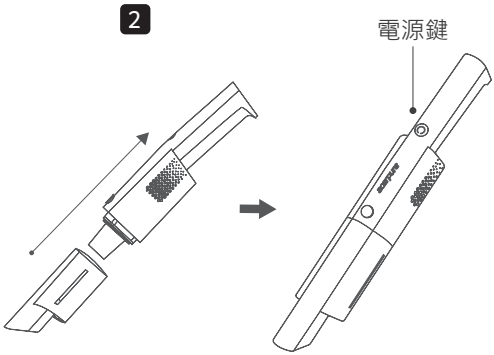

安裝集塵盒並確認聽到【喀】一聲，即完成吸塵器主機的安裝，按下電源鍵即可開始使用本產品。

其他吸頭組裝

您可以依照清潔環境的需求，更換產品主機的吸頭，切記安裝時需聽到【喀】一聲，才代表已確切安裝。

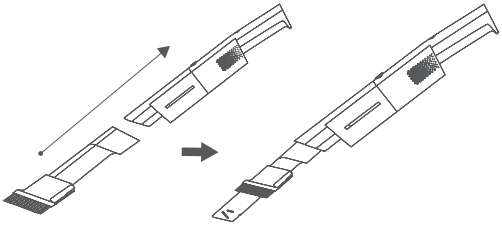

[二合一吸頭組裝]

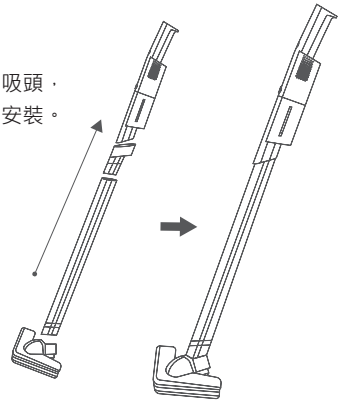

[地板吸頭與延長管組裝]

產品充電

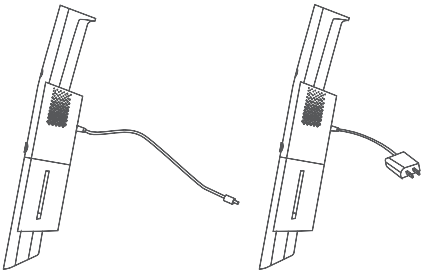

請注意為維護電池壽命，請定期為產品充電，充電前須確認產品為關機狀態。

- 請將適配器充電配備插入產品側面的充電孔後，再連接到USB插座 (吸塵器可用輸出5V 2A~4A的充電器充電)。
- 電池充滿電約需4小時左右，充電過程中指示燈會不斷閃爍，完成充電後，指示燈會亮5分鐘再熄滅以保持節能狀態。
- 當電池電量大於10%以上時，指示燈會是長亮狀態。
- 當電池電量低於10%時，指示燈會以慢慢閃爍方式，提醒電量為極低狀態，需要立即充電。
- 當電池電量耗盡或過度放電，指示燈會在持續閃爍10秒後，吸塵器會停止放電與運作，需要立即充電才能恢復運作。

清潔與保存

產品清潔

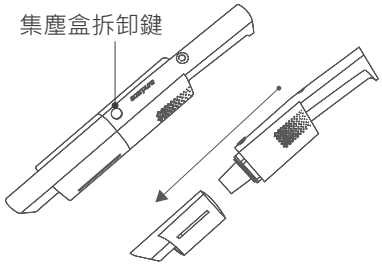

請按下集塵盒拆卸鍵後，即可將集塵盒從產品主機取下。

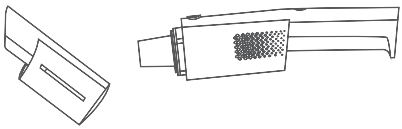

取下集塵盒後即可倒出裡面的灰塵，並進行後續集塵盒的清洗。

濾網清潔

請以逆時針旋轉方式拆下HEPA濾網與金屬濾網進行清洗，沖洗過後再自然風乾，確認濾網已風乾後再以順時針旋轉方式裝上HEPA濾網。

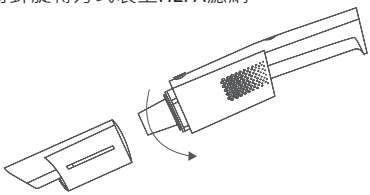

[逆時針旋轉拆下HEPA濾網]

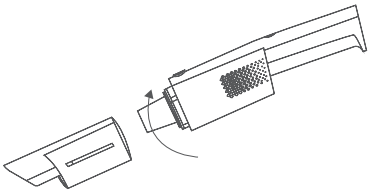

[順時針旋轉裝上HEPA濾網]

吸塵器保存

請將產品關機後，將二合一吸頭與吸塵器主機分各別放收納底座上 (如右圖所示)。

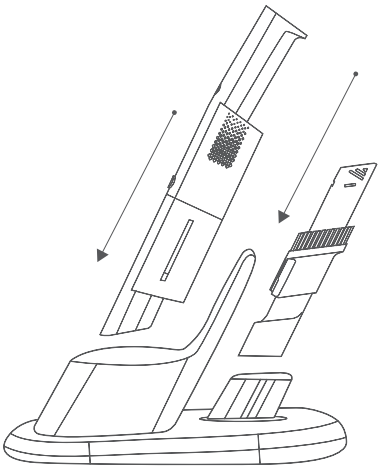

限用物質含有情況標示

設備名稱：無線吸塵器				型號(型式)：HV312-10W		
單元	限用物質及其化學符號					
	鉛 (Pb)	汞 (Hg)	鎘 (Cd)	六價鉻 (Cr^{+6})	多溴聯苯 (PBB)	多溴二苯醚 (PBDE)
USB 電源線	○	○	○	○	○	○
馬達組件	○	○	○	○	○	○
PCB基板	-	○	○	○	○	○
配線線材	○	○	○	○	○	○
塑膠部件	○	○	○	○	○	○
金屬部件	-	○	○	○	○	○

1. 〝超出0.1 wt %〞及〝超出0.01 wt %〞係指限用物質之百分比含量超出百分比含量基準值。
2. 〝○〞係指該項限用物質之百分比含量未超出百分比含量基準值。
3. 〝 - 〞係指該項限用物質為排除項目。

尋求售後服務之前

若發現產品有故障的問題，在連絡客服之前，請先檢查以下事項。

問題	可能原因	解決方式
產品無法開啟	產品電量是否不足?	請確認本產品電量指示燈， 若電量不足請進行充電。
	產品的吸頭是否被異物堵住?	請移除吸頭的異物。
產品的吸力比以往弱	集塵盒或濾網是否有過多灰塵?	請進行集塵盒與濾網的清潔。
	是否有毛髮或其他異味纏繞在吸頭上?	請進行吸頭的清潔。
運轉時的噪音太大或發出 異常聲音時	吸頭或延長管是否有異物堵塞?	請移除堵塞之異物。
吸頭不轉動或LED燈不亮時	是否有毛髮或其他異味纏繞在吸頭上?	請進行吸頭的清潔。
	是否有某些部分未完善的安裝?	請確認各組裝部分已妥善安裝。

規格

產品規格	
產品名稱	無線吸塵器
產品型號	HV312-10W
額定電壓	11.1V⎓
額定功率	90W
淨 重	550 g
產品尺寸	63 x 63 x 1080 mm
產 地	中國

公司資訊

acerpure

www.acerpure.com
台灣客服專線：0800-520-555

NOTE

NOTE